Tehniline andmeleht

Sisenurk, seadmekarbikule Rapid 45-2 tüüp GK-53130

Artiklinumber: 6113240

90° sisenurk seadmekarbikute Rapid 45-2 suuna muutmiseks.

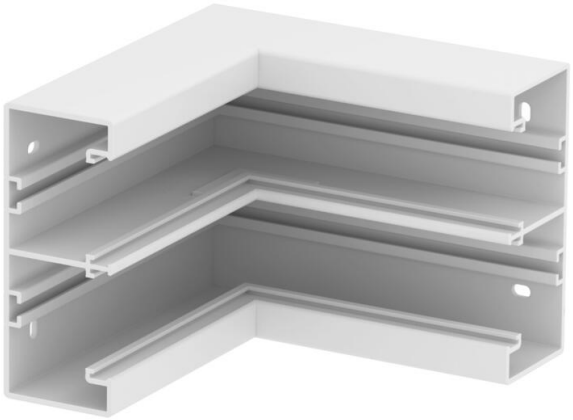

PVC Polüvinüülkloriid

Põhiandmed

Artiklinumber	6113240
Tüüp	GK-IS53130RW
Nimetus 1	Sisenurk
Nimetus 2	jäik
Tootja	OBO
Mõõde	175x175x130
Värv	polaarvalge; RAL 9010
Materjal	Polüvinüülkloriid
Väikseim täisühik	1
Koguse ühik	Tükk
Kaal	44,4 kg
Kaaluühik	kg/100 tk
CO2 jalajälg (GWP) hällist väravani	2,0038 kg CO2e / 1 Tükk

Tehniline andmeleht

Sisenurk, seadmekarbikule Rapid 45-2 tüüp GK-53130

Artiklinumber: 6113240

Mõõtmed

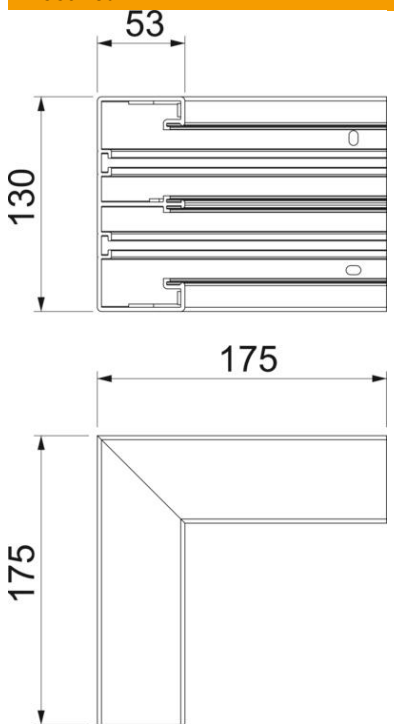

Pikkus	175 mm
Laius	130 mm
Kõrgus	53 mm

Tehnilised andmed

Kaante arv	2
Mudel	Alaosa
Vorm	sümmeetriline
karbiku mõõtude jaoks	53 x 130 mm
kanalilaiusele	130 mm
kanalikõrgusele	53 mm
halogeenita	ei
kaablikinnitusklamber	ei
Kanali jätkumuhv	ei
Kaante paigaldamise viis	sisemine
Paigaldusperforeering põhjas	jah
Kaane laius	45 mm
Kaane laius 2	45 mm
Kaane laius 3	0 mm
ROHS vastavus	jah
kaitseklass	IP40
kaitsekile	jah
Kaitsemäär IK-kood	IK08.
Rakendustemperatuuri vahemiku max	60 °C
Rakendustemperatuuri vahemiku min	−15 °C
Max nurgaala	90 mm

Tehniline andmeleht

Sisenurk, seadmekarbikule Rapid 45-2 tüüp GK-53130

Artiklinumber: 6113240

Tehnilised andmed

Min nurgaala	90 mm