Tehniline andmeleht

Välisnurga kaas, alumiinium

Artiklinumber: 6279725

Välisnurk-ülaosa Rapid 80 GA välisnurk-kujudetailile monteerimiseks.

Alu Alumiinium

Põhiandmed

Artiklinumber	6279725
Tüüp	GA-OTARW
Nimetus 1	Kaas
Nimetus 2	välisnurgale
Tootja	OBO
Mõõde	12x76,5x300
Värv	polaarvalge; RAL 9010
Materjal	Alumiinium
Väikseim täisühik	1
Koguse ühik	Tükk
Kaal	12,9 kg
Kaaluühik	kg/100 tk
CO2 jalajälg (GWP) hällist väravani	1,8135 kg CO2e / 1 Tükk

Tehniline andmeleht

Välisnurga kaas, alumiinium

Artiklinumber: 6279725

Mõõtmed

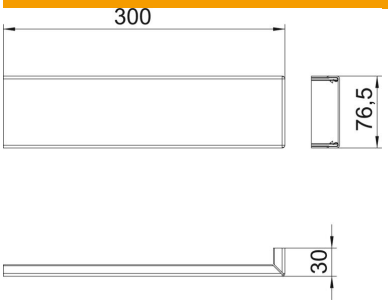

Pikkus	300 mm
Laius	76,5 mm
Kõrgus	12 mm

Tehnilised andmed

Kasutamine	Välisnurk
halogeenita	jah
Kaante paigaldamise viis	sisemine
ROHS vastavus	jah
kaitseklass	IP30
kaitsekile	jah
Kaitsemäär IK-kood	IK10.
Rakendustemperatuuri vahemiku max	60 °C
Rakendustemperatuuri vahemiku min	−25 °C